Dubbelpallgaffel typ DP

Produktinformation

Allmänt: Självbalanserande - fasta respektive ställbara gafflar. För samtidigt lyft av två pallar.

Utförande: Självbalanserande, vilket innebär att gafflarna är horisontella oberoende av om pallgaffeln är belastad eller inte. Observera dock angiven min last i tabellen.

6022-DP - fasta gafflar och avsedd för hantering av två specialpallar 1200x1200 mm.
6030-DP - ställbara gafflar och avsedd för hantering av två standardpallar från långsidan.
6032-DP - ställbara gafflar och avsedd för hantering av två specialpallar 1000x1000mm eller 1200x1000 mm från långsidan.

Provning: 2 x max last enligt SS-EN 131 55

Märkning: Max/min-last och enligt maskindirektivet 2006/42/EG
Ytbehandling: Gul skyddslackering RAL 1003, annan ytbehandling offereras

Art.nr	Benämning	Max last (WLL) ton	Height m	Min last kg	Tp max	A mm	B mm	E mm	H mm	L mm	S mm	Vikt kg	Delivery time
62016030DP	6030-DP	3	1,5	300	455	840-220	1 900	800	1 500	500	50	230	10
62016032DP	6032-DP	3	1,5	300	550	840-220	1 900	980	1 500	490	50	240	10
62016022DP	6022-DP	3,2	1,5	300	650	720	1 990	1 150	1 600	750	60	320	10
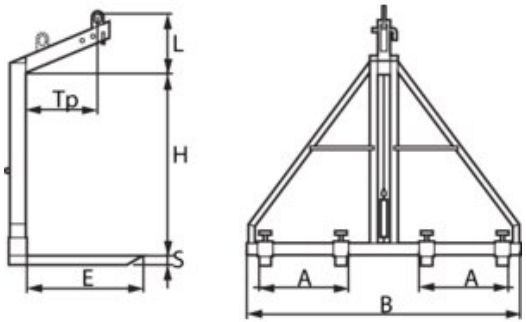
Ritning & mått